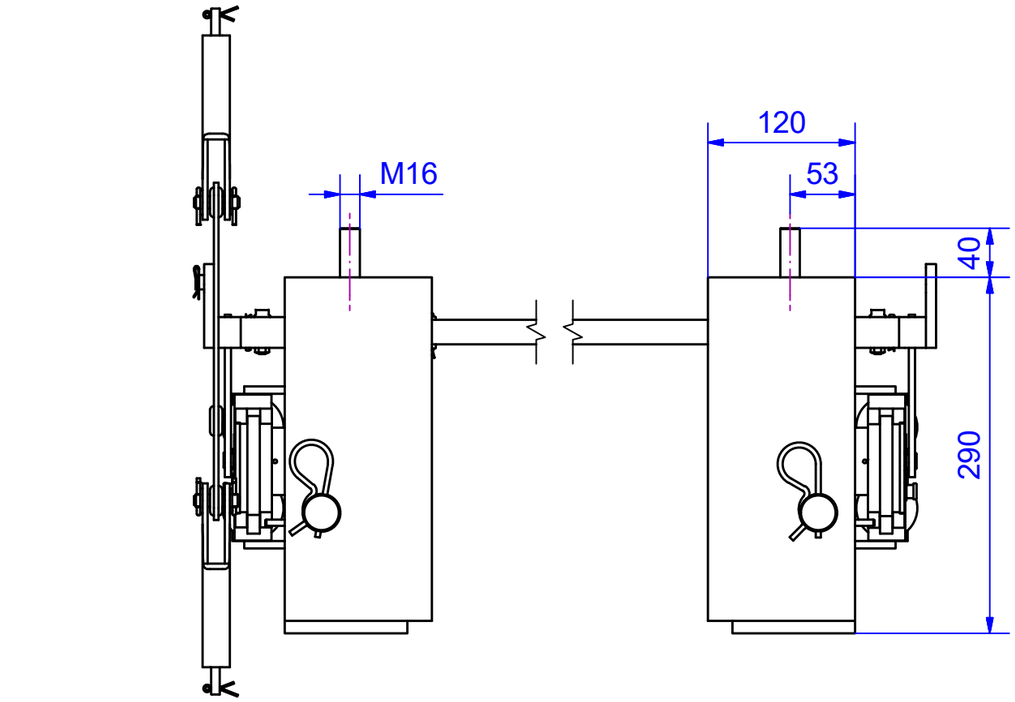

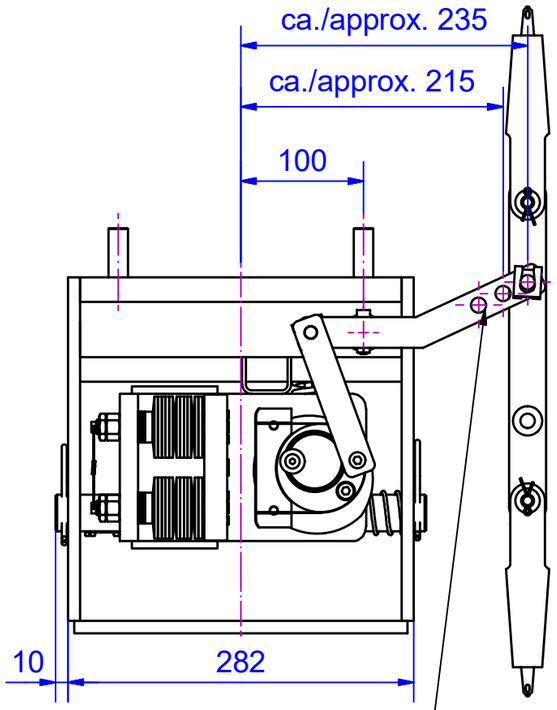

.... Option 1 = Änderung anschl. Rahmen (Stehbolzen) Zeichnung erforderlich

.... Option 2 = Führungsaufnahme (Schlosser, Spezial) Zeichnung erforderlich

.... Option 3 = Auslösewelle Vkt 20 L= STM + 51 mm

.... Option 4 = Änderung Schalter (Rasten, Sprung, etc) (Schalter schleichend 1/Ö - 1/S im Standard)

.... Option 5 = UCM-Schutzeinrichtung (ehem. "+A3")

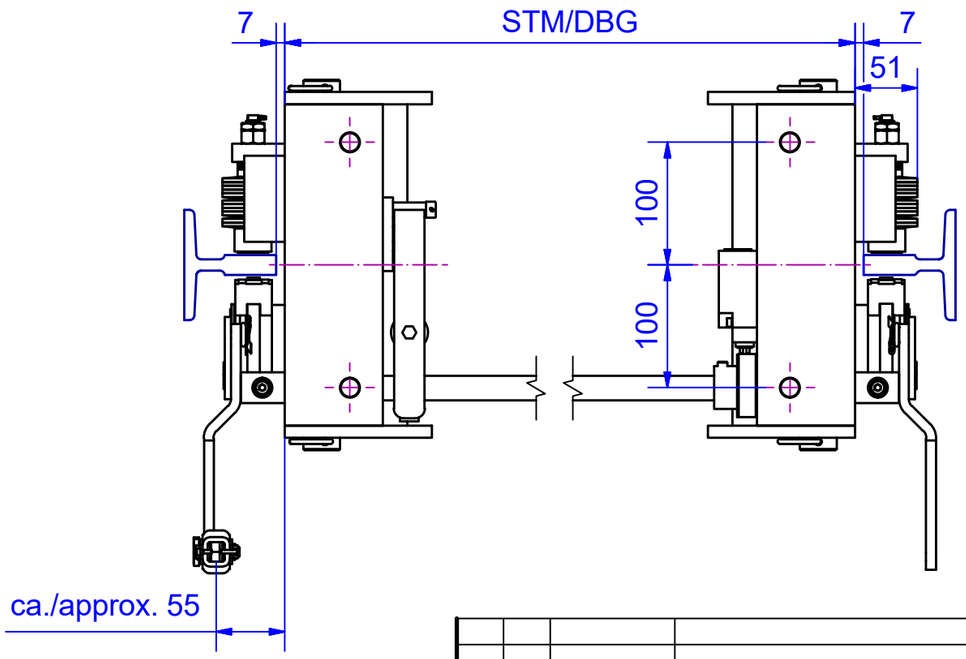

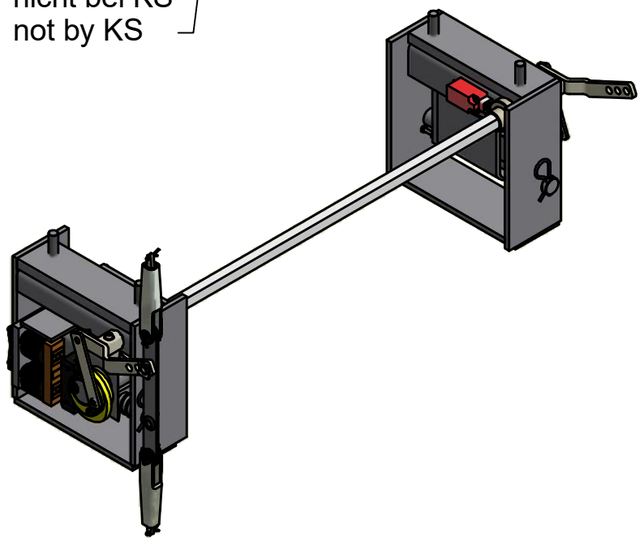

Änd.	kommt vor	Änderungs-Nr.	Änderung	Datum: Gez.	Name	Ges.

Vertraulich, alle Rechte vorbehalten ISO 16016

Weitergabe sowie Vervielfältigung dieses Dokuments, Verwertung und Mitteilung seines Inhalts sind verboten, soweit nicht ausdrücklich gestattet.Zuwiderhandlungen verpflichten zu Schadensersatz.
Alle Rechte für den Fall der Patent-, Gebrauchsmuster- oder Geschmacksmustereintragung vorbehalten.

Oberflächen	Ra in um	ISO 1302
Allgemeintoleranzen Schweißkonstruktionen		ISO 13920-BF

Kennwort

Werkstoff

Halbzeug

Maßstab im Orig. 1:5 (1:10)

Masse(Gewicht) -

	Datum	Name
Gez.	19.04.2013	Kem
Gepr.		
Ges.		
Abt.		

Maße in mm

Freimaßtoleranz DIN 7168 mittel

AUFZUGTECHNOLOGIE SCHLOSSER
A-3872 Amaliendorf

Benennung
Fangvorrichtung

Zeichnungs-Nr. EB75KS Typ2-0 V3-0

Änd.

Blatt 1

1 Bl.

Inventor drawing 2010 A3